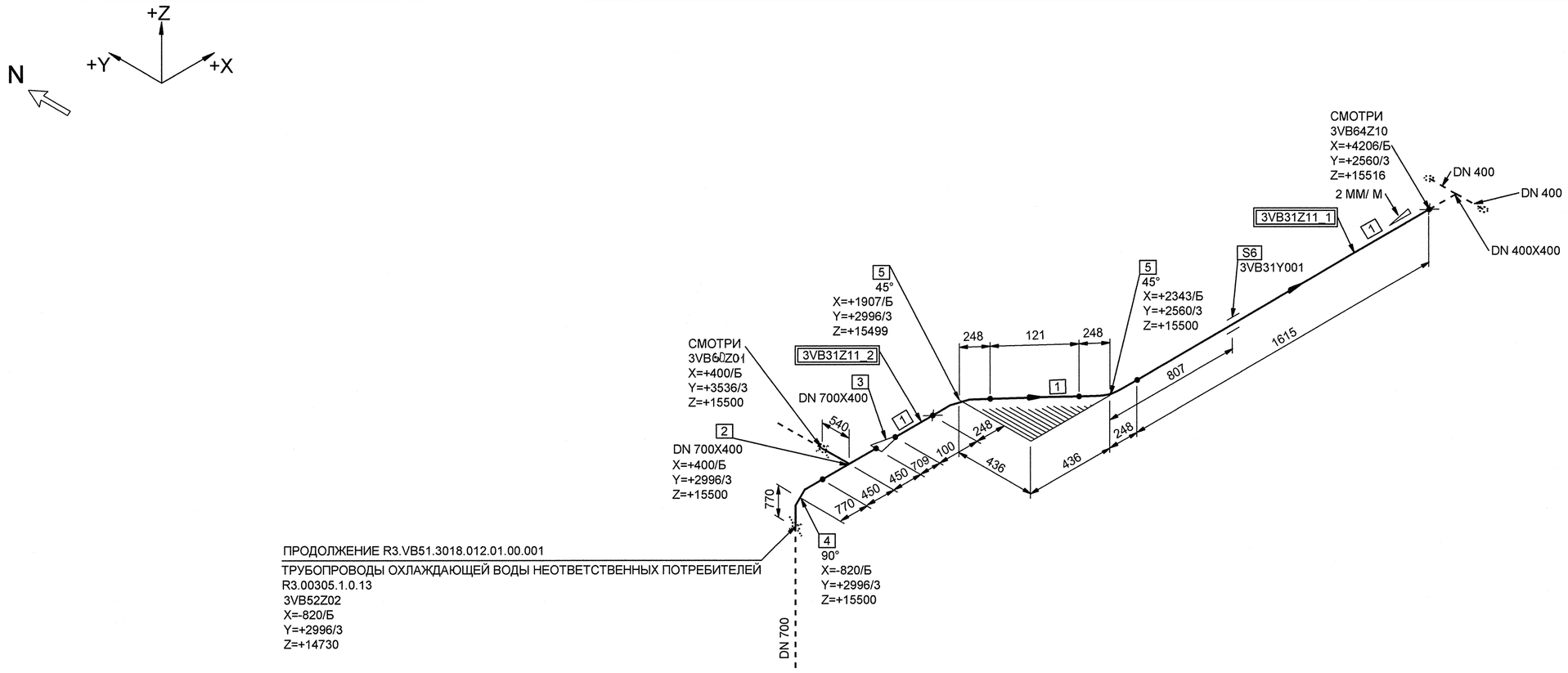

СПЕЦИФИКАЦИЯ ДЕТАЛЕЙ И ОПОР

ПОЗ.	НАИМЕНОВАНИЕ	КОЛ.	МАТЕРИАЛ	МАССА ЕД-ЦЫ, кг
1	ОСТ 34-42-658-84 ТРУБА 426x9	1.836 М	20ТУ 14-3-190-2004	92.56
2	167 ОСТ 34-42-676-84 ТРОЙНИК ПЕРЕХОДНЫЙ 720x10-426x9-0,6	1	СБОРНЫЙ	167.86
3	10 ОСТ 34-42-665-84 ПЕРЕХОД К 700x400-1,6	1	СБОРНЫЙ	103.20
4	132 ОСТ 34-42-663-84 ОТВОД 90°-720x10-265-265-1,6	1	СБОРНЫЙ	224.30
5	ОСТ 34 10.699-97 ОТВОД 45° 426x10.0	2	20ТУ 14-3-190-2004	60.50
6	3VB31Y001 ПОДВЕСКА	1		-

БЛОКИ:

3VB31Z11_1;3VB31Z11_2

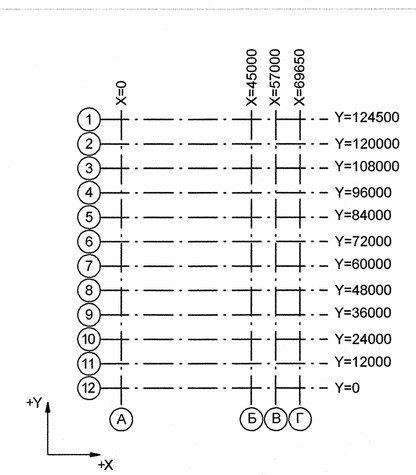

1 Номер трубопровода - I.
2 Подведомственность - ПБ 03-585-03.
3 Класс безопасности 4 по НП-001-97.
4 Категория трубопровода по ПБ 03-585-03 - VB.
5 Категория сейсмостойкости НП-031-01 - III.
6 Рабочие параметры: Pp=0,59 МПа, tp=33°C
7 Среда - техническая вода
8 Параметры гидроиспытания: Pr=0,752 МПа, tr ≥ 5°C

3TG11Z01_01		3	DN 100	Z= 2700 X= 175 Y= 2775	3TG11W01/N1				S8 3TG11Y01/PT-997				3TG11J01/ТГ-235
Код блока	Трубопроводы проектируемые	Позиция детали	Условный проход	Координаты элементов в здании	Код оборудования/ Номер патрубка	Шов заводской	Шов монтажный	Резьбовое соединение	Позиция опоры Код опоры / код проходки	Направление среды	Переход	Штуцер	Код герметичной проходки/ код проходки

Инв. N подл. R3.01344.1.0.12 | Подп. и дата | Взам. инв. N | ДОПОЛНИТЕЛЬНЫЕ ПОДПИСИ | ДОПОЛНИТЕЛЬНЫЕ ПОДПИСИ

АРХИВНЫЙ ЭКЗЕМПЛЯР

Изм.	Кол.уч.	Лист	№ док.	Подпись	Дата
Инж. 2 к.		Леденева			17.10
Пров.вед. инж.		Пантюшина			09.10
И.о.нач.гр.		Филатов			19.10
Н.контр.		Красноярова			19.10

Инв. N подл. R3.01344.1.0.12
Лист 11

R3.VB60.3011.012.01.00.007

Ростовская АЭС Блок № 3

Главный корпус Машинное отделение (ДО, ЗЭТУ) Трубопроводы охлаждающей воды холодильных машин

Стадия	Лист	Листов
Р	1	1

Изометрический чертеж
3VB31Z11

ОАО "НИАЭП" 2012

Формат А1